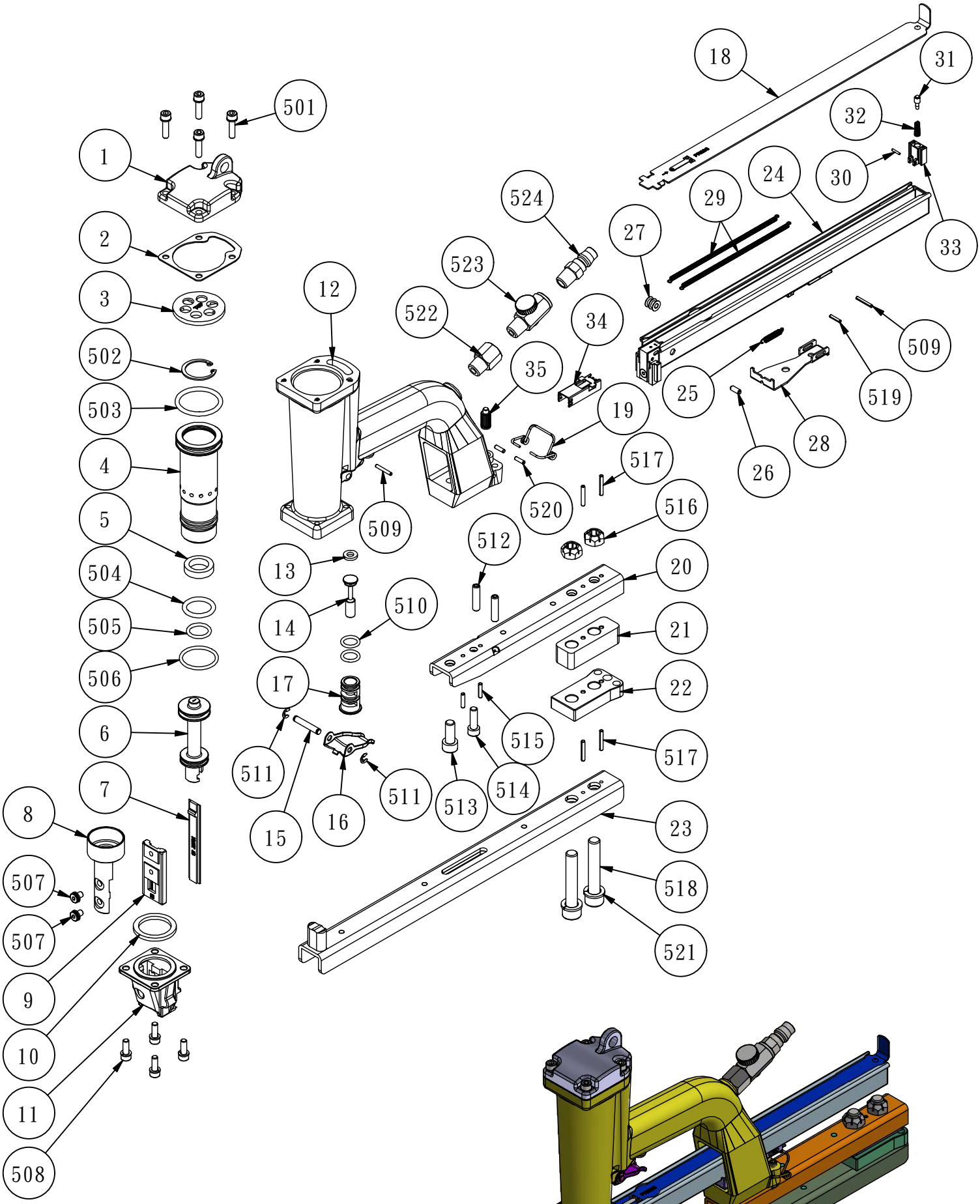

SP50-10B-L
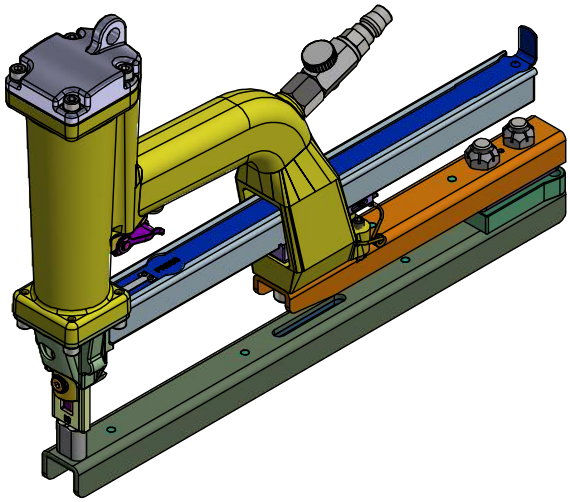
2022.10.24